수험번호	12345678	전산응용기계제도기능사
성 명	김 정 국	
감독확인		

1 w (x)

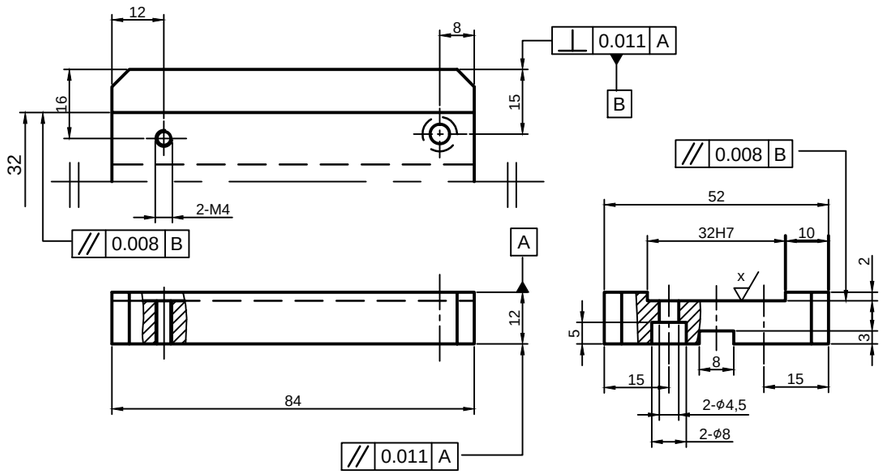

2 w (x)

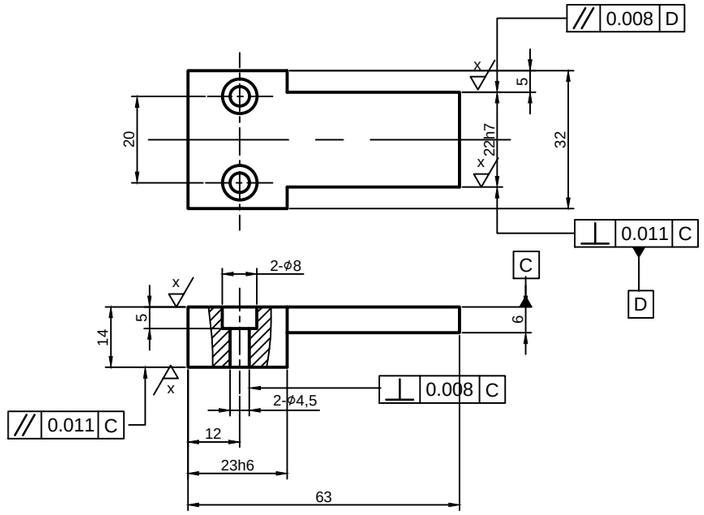

3 w (x , y)

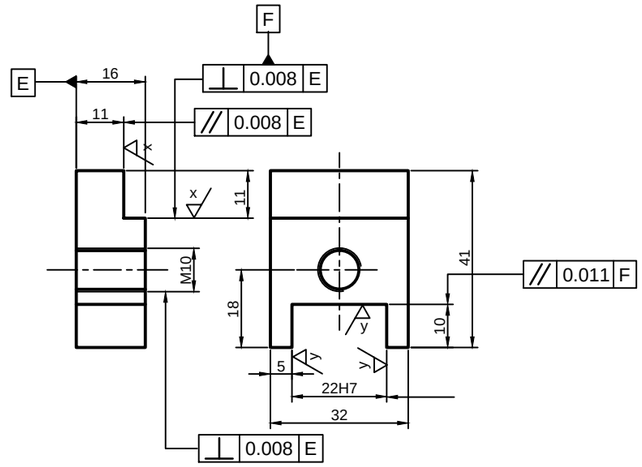

4 w (x , y)

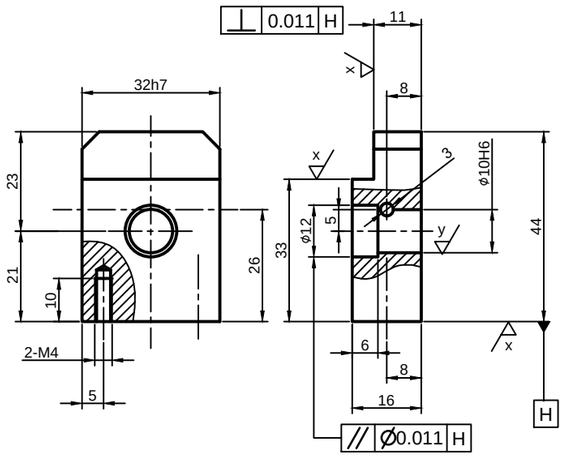

5 x (y)

주)전체열처리 HRC50±2

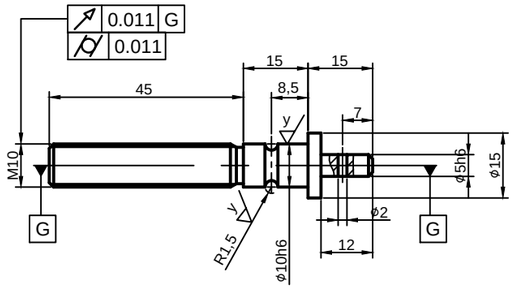

주서

1. 일반공차-가)가공부:KS B ISO 2768-m
   나)주조부:KS B 0250-CT11

2.도시되고 지시없는 모떼기는 1x45° 필렛과 라운드는 R3

3.일반 모떼기는 1.2x45°

4. ▽부위 외면 명녹색 도장
   내면 광명단 도장

5. 파커라이징 처리

6.전체 열처리 HRC 50±2

7.표면 거칠기 ▽ = ▽
▽w = ▽12.5 ,N10
▽x = ▽3.2 ,N8
▽y = ▽0.8 ,N6
▽z = ▽12.5 ,N4

품 번	품 명	재 질	수 량	비 고
5	리드 스크류	SCM435	1	
4	고정 조	SM45C	1	
3	이동 조	SM45C	1	
2	플레이트	SM45C	1	
1	베이스	SM45C	1	

도 명	바 이 스	척 도	1:1
		각 법	3